PROXY70
PROFESSIONAL FOR YOU

Project: .....
Rev.: .....
Zone: .....
Location: .....

PUERTA ABIERTA M40

CÓDIGO
CR1354619

PLANTILLA
74NB

CARACTERÍSTICAS GENERALES

Con un diseño moderno y elegante, la gama de cocción Proxy70 está diseñada para instalaciones pequeñas, medianas y grandes.

Panel de mandos frontal realizado en acero inoxidable AISI304 con acabado Scotch Brite con perfil estudiado para una fácil limpieza. Gama completa y totalmente configurable. Los módulos top pueden posicionarse sobre las bases de manera libre para crear la composición adecuada a cada exigencia. Paneles exteriores de acero inoxidable con acabado Scotch Brite. Instalación en el hueco preparada con hueco técnico posterior para el paso de las conexiones gas/eléctricas/agua. Tableros estampados como garantía de solidez, fiabilidad e higiene. Se entregan de serie patas h80 mm para las instalaciones sobre superficies, para agilizar las fases de instalación, conexión y mantenimiento seguros de los equipos respetando las normativas. La disponibilidad de bases para hornos de gas y eléctricos GN1/1 completan las opciones que Proxy70 pone a disposición de los chefs.

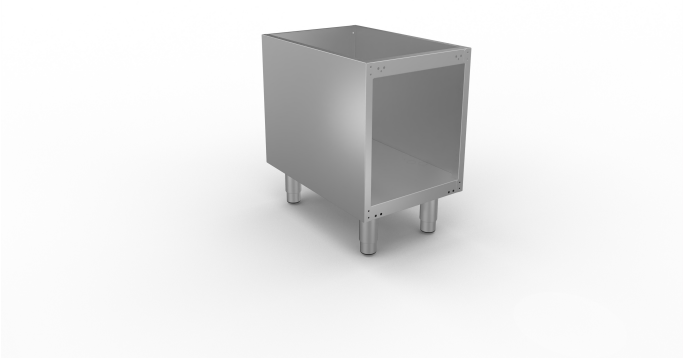

ESPECIFICACIONES

La línea proxy70 ofrece una amplia selección de muebles bajos para completar la cocina de la mejor manera posible.

Fácil de combinar, actúa como soporte de elementos como estanterías y equipos puede utilizarse tanto abierto como cerrado para almacenar productos.

Finamente acabados con satinado Scotch Brite.

Base dotada de pies ajustables con altura nominal de 15 cm (-2 cm / +6 cm).

puertas ordenables separadamente

Base neutra con estructura autoportante, en acero inox AISI 304. espesor 18/10

Módulo M40 Tamaño 40x70cm

PUERTA ABIERTA M40

CÓDIGO
CR1354619

PLANTILLA
74NB

Información técnica

ESPECIFICACIONES	FECHA
MATERIAL	CR1354619
DEFINICIÓN	74NB BASE VANO M40 S/PORTINE
CÓDIGO COMERCIAL	74NB
línea comercial	PROXY70
OSCURO. ANCHO	400 MM
OSCURO. PROFUNDIDAD'	645 MM
OSCURO. ALTURA	620 MM
PESO NETO	10,000
VOLUMEN (neto)	0,160 M3
LONGITUD DE EMPAQUE	420,000
EMBALAJE ANCHO	680,000
Nuevo sistema de lavado	630,000
EMBALAJE VOLUMEN	0,180
EMBALAJE PESO BRUTO	11,800

PUERTA ABIERTA M40

CÓDIGO
CR1354619

PLANTILLA
74NB

Cargando con canasta 400x400.

CÓDIGO	PLANTILLA	DESCRIPCIÓN
CR1355149	ZA40	FRENTE patear M40
CR1355209	PZL70	KICKING LATERAL
CR1355199	ZG	EMPALME KICKING
CR1354669	74D	M40 PUERTA

PUERTA ABIERTA M40

CÓDIGO
CR1354619

PLANTILLA
74NB

PROXY70
PROFESSIONAL FOR YOU

PRODUCT'S PLUS

PROXY70
PROFESSIONAL FOR YOU

Project: .....
Rev.: .....
Zone: .....
Location: .....

PUERTA ABIERTA M40

CÓDIGO
CR1354619

PLANTILLA
74NB

MISURE IN cm - DIMENSIONS IN cm - ABMESSUNGEN IN cm- MESURES EN cm
MEDIDAS EN cm - MATEN IN cm - DIMENSIONES EN cm

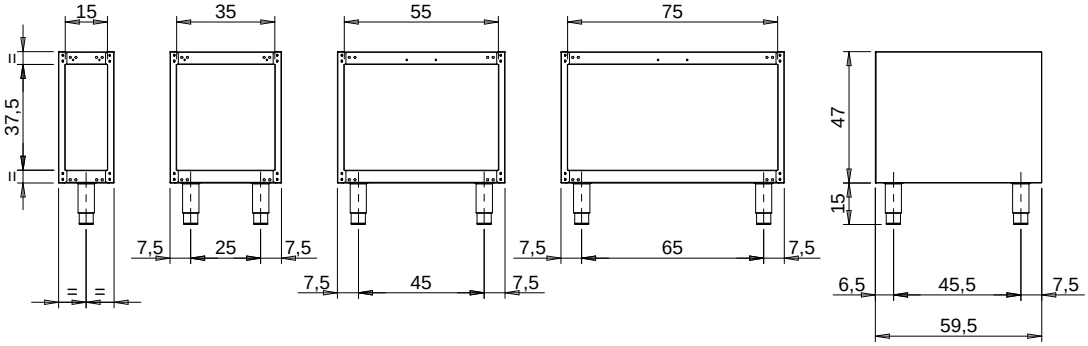

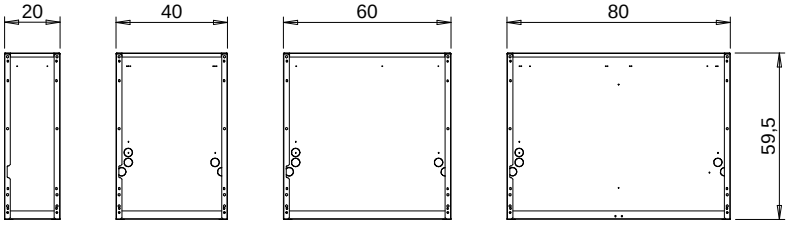

Legenda - Legende - Key - Légende - Leyenda - Legenda - Legenda	
E Pressacavo entrata linea elettrica - Stopfbuchse - Electric cable stress relief - Presse étoupe de câble él - Pisacable - Elektrische kabelwartel - Entrada cabo eléctrico	**G** Arrivo gas - Gasanschluss - Gas connection - Arrivée gaz - Union de gas - Gasaansluiting - Ligação gás
S Attacco scarico acqua - Wasserablauf - Water outlet - Vidange de l'eau - Desaguadero - Wateraftapaansluiting - Junção descarga água **S1** Scarico vasca - Wannenabflussrohr - Pan outlet - Vidange du bac - Descarga cuba - Water toevoer - Descarga da cuba **S2** Valvola di depressione - Anti-depression valve - Unterdruck ventil - Soupape de dépression - Válvula de dépresión - Onderdrukklep - Válvula de depressão **S3** Scarico acqua intercapedine - Wasserablauf Zwischenraum - Jacket water drain Evacuation eau double envelope - Descarga de agua intersticios - Afvoer water tussenruimte - Descarga de água na marmita com Sistema de aquecimento indirecto **S4** Scarico - Abflussrohr - Drain - Tuyau d'évacuation - Tubo de drenaje - Aftapbuis - Tubulação de dreno	**H20** Arrivo acqua - Wasseranschluss - Water inlet - Arrivée eau - Union de agua - Wateraansluiting - Junção alimentação água **A1 =** Calda - Heiss - Warm - Chaude - Caliente - Warm - Morno **A2 =** Fredda - Kalt - Cold - Froid - Fria - Koude - Frio **L** Rubinetto di livello - Level tap - Wasserhahn - Robinet de niveau - Grifo de nivel - Niveaukraan - Torneira de nível

PROXY70
PROFESSIONAL FOR YOU

Project: .....
Rev.: .....
Zone: .....
Location: .....

PUERTA ABIERTA M60

CÓDIGO
CR1354629

PLANTILLA
76NB

CARACTERÍSTICAS GENERALES

Con un diseño moderno y elegante, la gama de cocción Proxy70 está diseñada para instalaciones pequeñas, medianas y grandes.

Panel de mandos frontal realizado en acero inoxidable AISI304 con acabado Scotch Brite con perfil estudiado para una fácil limpieza. Gama completa y totalmente configurable. Los módulos top pueden posicionarse sobre las bases de manera libre para crear la composición adecuada a cada exigencia. Paneles exteriores de acero inoxidable con acabado Scotch Brite. Instalación en el hueco preparada con hueco técnico posterior para el paso de las conexiones gas/eléctricas/agua. Tableros estampados como garantía de solidez, fiabilidad e higiene. Se entregan de serie patas h80 mm para las instalaciones sobre superficies, para agilizar las fases de instalación, conexión y mantenimiento seguros de los equipos respetando las normativas. La disponibilidad de bases para hornos de gas y eléctricos GN1/1 completan las opciones que Proxy70 pone a disposición de los chefs.

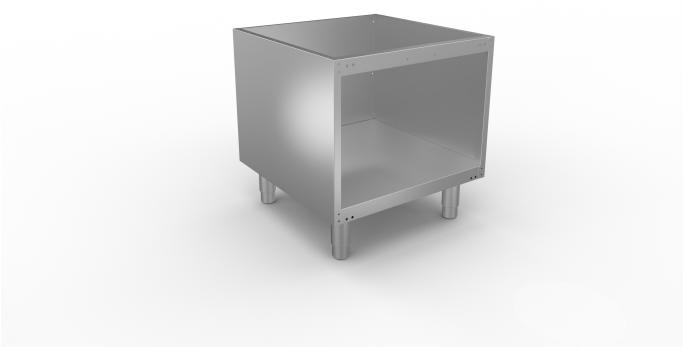

ESPECIFICACIONES

La línea proxy70 ofrece una amplia selección de muebles bajos para completar la cocina de la mejor manera posible.

Fácil de combinar, actúa como soporte de elementos como estanterías y equipos puede utilizarse tanto abierto como cerrado para almacenar productos.

Finamente acabados con satinado Scotch Brite.

Base dotada de pies ajustables con altura nominal de 15 cm (-2 cm / +6 cm).

puertas ordenables separadamente

Base neutra con estructura autoportante, en acero inox AISI 304. espesor 18/10

módulo M60 Tamaño 60x70cm

PUERTA ABIERTA M60

CÓDIGO
CR1354629

PLANTILLA
76NB

Información técnica

ESPECIFICACIONES	FECHA
MATERIAL	CR1354629
DEFINICIÓN	76NB BASE VANO M60 S/PORTINE
CÓDIGO COMERCIAL	76NB
línea comercial	PROXY70
OSCURO. ANCHO	600 MM
OSCURO. PROFUNDIDAD'	645 MM
OSCURO. ALTURA	620 MM
PESO NETO	10,000
VOLUMEN (neto)	0,240 M3
LONGITUD DE EMPAQUE	660,000
EMBALAJE ANCHO	680,000
Nuevo sistema de lavado	630,000
EMBALAJE VOLUMEN	0,283
EMBALAJE PESO BRUTO	11,800

PUERTA ABIERTA M60

CÓDIGO
CR1354629

PLANTILLA
76NB

Cargando con canasta 400x400.

CÓDIGO	PLANTILLA	DESCRIPCIÓN
CR1354679	73D	PUERTA M30
CR1355159	ZA60	FRENTE patear M60
CR1355209	PZL70	KICKING LATERAL
CR1353389	7TVT1	PANEL TERMINAL

PUERTA ABIERTA M60

CÓDIGO
CR1354629

PLANTILLA
76NB

PROXY70
PROFESSIONAL FOR YOU

PRODUCT'S PLUS

PROXY70
PROFESSIONAL FOR YOU

Project: .....
Rev.: .....
Zone: .....
Location: .....

PUERTA ABIERTA M60

CÓDIGO
CR1354629

PLANTILLA
76NB

MISURE IN cm - DIMENSIONS IN cm - ABMESSUNGEN IN cm- MESURES EN cm
MEDIDAS EN cm - MATEN IN cm - DIMENSIONES EN cm

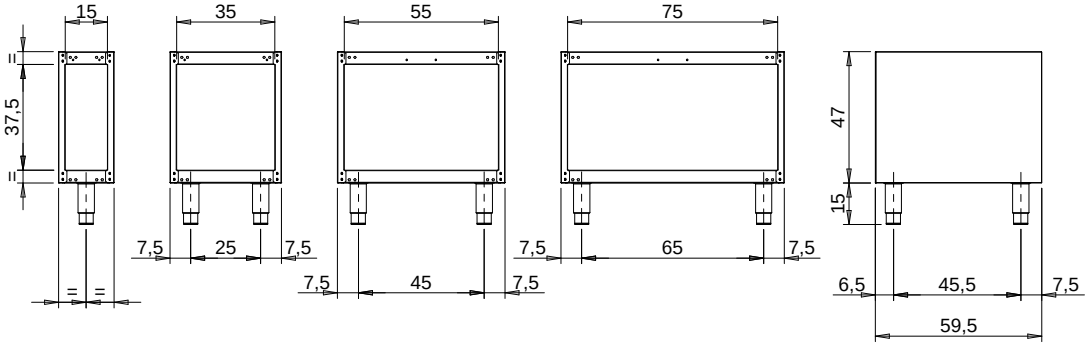

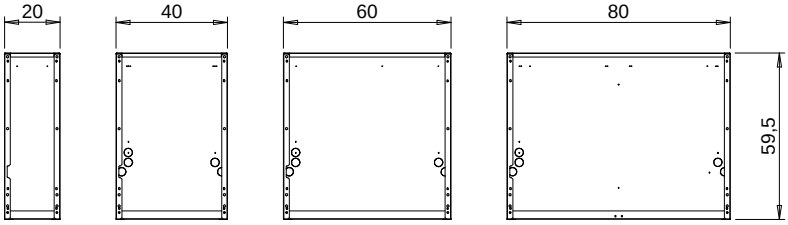

Legenda - Legende - Key - Légende - Leyenda - Legenda - Legenda	
E Pressacavo entrata linea elettrica - Stopfbuchse - Electric cable stress relief - Presse étoupe de câble él - Pisacable - Elektrische kabelwartel - Entrada cabo eléctrico	**G** Arrivo gas - Gasanschluss - Gas connection - Arrivée gaz - Union de gas - Gasaansluiting - Ligação gás
S Attacco scarico acqua - Wasserablauf - Water outlet - Vidange de l'eau - Desaguadero - Wateraftapaansluiting - Junção descarga água **S1** Scarico vasca - Wannenabflussrohr - Pan outlet - Vidange du bac - Descarga cuba - Water toevoer - Descarga da cuba **S2** Valvola di depressione - Anti-depression valve - Unterdruck ventil - Soupape de dépression - Válvula de dépresión - Onderdrukklep - Válvula de depressão **S3** Scarico acqua intercapedine - Wasserablauf Zwischenraum - Jacket water drain Evacuation eau double envelope - Descarga de agua intersticios - Afvoer water tussenruimte - Descarga de água na marmita com Sistema de aquecimento indirecto **S4** Scarico - Abflussrohr - Drain - Tuyau d'évacuation - Tubo de drenaje - Aftapbuis - Tubulação de dreno	**H20** Arrivo acqua - Wasseranschluss - Water inlet - Arrivée eau - Union de agua - Wateraansluiting - Junção alimentação água **A1 =** Calda - Heiss - Warm - Chaude - Caliente - Warm - Morno **A2 =** Fredda - Kalt - Cold - Froid - Fria - Koude - Frio **L** Rubinetto di livello - Level tap - Wasserhahn - Robinet de niveau - Grifo de nivel - Niveaukraan - Torneira de nível

PROXY70
PROFESSIONAL FOR YOU

Project: .....
Rev.: .....
Zone: .....
Location: .....

PUERTA ABIERTA M80

CÓDIGO
CR1354639

PLANTILLA
78NB

CARACTERÍSTICAS GENERALES

Con un diseño moderno y elegante, la gama de cocción Proxy70 está diseñada para instalaciones pequeñas, medianas y grandes.

Panel de mandos frontal realizado en acero inoxidable AISI304 con acabado Scotch Brite con perfil estudiado para una fácil limpieza. Gama completa y totalmente configurable. Los módulos top pueden posicionarse sobre las bases de manera libre para crear la composición adecuada a cada exigencia. Paneles exteriores de acero inoxidable con acabado Scotch Brite. Instalación en el hueco preparada con hueco técnico posterior para el paso de las conexiones gas/eléctricas/agua. Tableros estampados como garantía de solidez, fiabilidad e higiene. Se entregan de serie patas h80 mm para las instalaciones sobre superficies, para agilizar las fases de instalación, conexión y mantenimiento seguros de los equipos respetando las normativas. La disponibilidad de bases para hornos de gas y eléctricos GN1/1 completan las opciones que Proxy70 pone a disposición de los chefs.

ESPECIFICACIONES

La línea proxy70 ofrece una amplia selección de muebles bajos para completar la cocina de la mejor manera posible.

Fácil de combinar, actúa como soporte de elementos como estanterías y equipos puede utilizarse tanto abierto como cerrado para almacenar productos.

Finamente acabados con satinado Scotch Brite.

Base dotada de pies ajustables con altura nominal de 15 cm (-2 cm / +6 cm).

puertas ordenables separadamente

Base neutra con estructura autoportante, en acero inox AISI 304. espesor 18/10

Módulo M80 Tamaño 80x70cm

PUERTA ABIERTA M80

CÓDIGO
CR1354639

PLANTILLA
78NB

Información técnica

ESPECIFICACIONES	FECHA
MATERIAL	CR1354639
DEFINICIÓN	78NB BASE VANO M80 S/PORTINE
CÓDIGO COMERCIAL	78NB
línea comercial	PROXY70
OSCURO. ANCHO	800 MM
OSCURO. PROFUNDIDAD'	645 MM
OSCURO. ALTURA	620 MM
PESO NETO	10,000
VOLUMEN (neto)	0,320 M3
LONGITUD DE EMPAQUE	820,000
EMBALAJE ANCHO	680,000
Nuevo sistema de lavado	630,000
EMBALAJE VOLUMEN	0,351
EMBALAJE PESO BRUTO	11,800

PUERTA ABIERTA M80

CÓDIGO
CR1354639

PLANTILLA
78NB

Cargando con canasta 400x400.

CÓDIGO	PLANTILLA	DESCRIPCIÓN
CR1354669	74D	M40 PUERTA
CR1353389	7TVT1	PANEL TERMINAL
CR1355169	ZA80	RODAPIE FRONTAL M80
CR1355209	PZL70	KICKING LATERAL

PUERTA ABIERTA M80

CÓDIGO
CR1354639

PLANTILLA
78NB

PROXY70
PROFESSIONAL FOR YOU

PRODUCT'S PLUS

PROXY70
PROFESSIONAL FOR YOU

Project: .....
Rev.: .....
Zone: .....
Location: .....

PUERTA ABIERTA M80

CÓDIGO
CR1354639

PLANTILLA
78NB

MISURE IN cm - DIMENSIONS IN cm - ABMESSUNGEN IN cm- MESURES EN cm
MEDIDAS EN cm - MATEN IN cm - DIMENSIONES EN cm

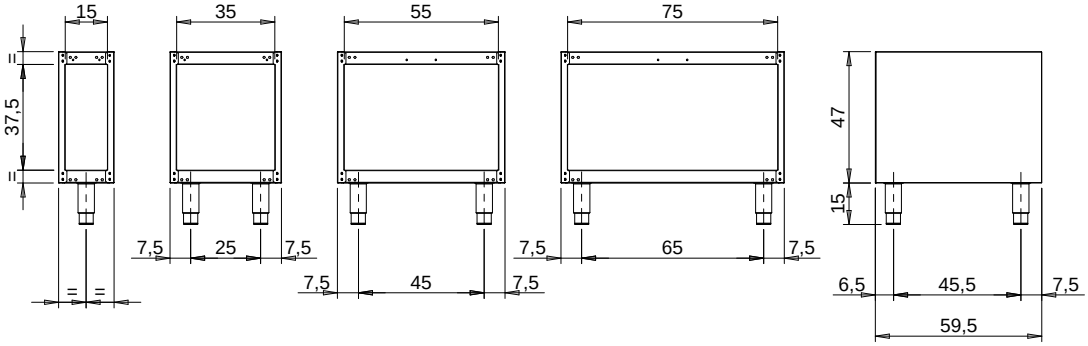

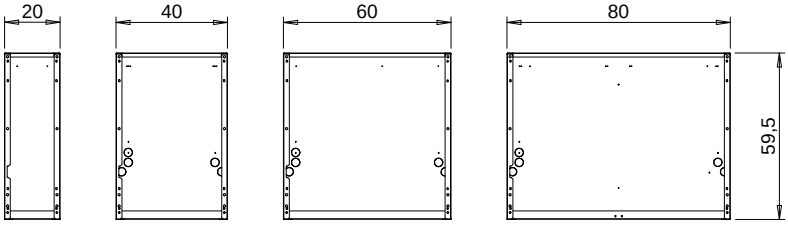

Legenda - Legende - Key - Légende - Leyenda - Legenda - Legenda	
E Pressacavo entrata linea elettrica - Stopfbuchse - Electric cable stress relief - Presse étoupe de câble él - Pisacable - Elektrische kabelwartel - Entrada cabo eléctrico	**G** Arrivo gas - Gasanschluss - Gas connection - Arrivée gaz - Union de gas - Gasaansluiting - Ligação gás
S Attacco scarico acqua - Wasserablauf - Water outlet - Vidange de l'eau - Desaguadero - Wateraftapaansluiting - Junção descarga água **S1** Scarico vasca - Wannenabflussrohr - Pan outlet - Vidange du bac - Descarga cuba - Water toevoer - Descarga da cuba **S2** Valvola di depressione - Anti-depression valve - Unterdruck ventil - Soupape de dépression - Válvula de dépresión - Onderdrukklep - Válvula de depressão **S3** Scarico acqua intercapedine - Wasserablauf Zwischenraum - Jacket water drain Evacuation eau double envelope - Descarga de agua intersticios - Afvoer water tussenruimte - Descarga de água na marmita com Sistema de aquecimento indirecto **S4** Scarico - Abflussrohr - Drain - Tuyau d'évacuation - Tubo de drenaje - Aftapbuis - Tubulação de dreno	**H20** Arrivo acqua - Wasseranschluss - Water inlet - Arrivée eau - Union de agua - Wateraansluiting - Junção alimentação água **A1 =** Calda - Heiss - Warm - Chaude - Caliente - Warm - Morno **A2 =** Fredda - Kalt - Cold - Froid - Fria - Koude - Frio **L** Rubinetto di livello - Level tap - Wasserhahn - Robinet de niveau - Grifo de nivel - Niveaukraan - Torneira de nível

PROXY70
PROFESSIONAL FOR YOU

Project: .....
Rev.: .....
Zone: .....
Location: .....

PUERTA ABIERTA M120

CÓDIGO
CR1354649

PLANTILLA
712NB

CARACTERÍSTICAS GENERALES

Con un diseño moderno y elegante, la gama de cocción Proxy70 está diseñada para instalaciones pequeñas, medianas y grandes.

Panel de mandos frontal realizado en acero inoxidable AISI304 con acabado Scotch Brite con perfil estudiado para una fácil limpieza. Gama completa y totalmente configurable. Los módulos top pueden posicionarse sobre las bases de manera libre para crear la composición adecuada a cada exigencia. Paneles exteriores de acero inoxidable con acabado Scotch Brite. Instalación en el hueco preparada con hueco técnico posterior para el paso de las conexiones gas/eléctricas/agua. Tableros estampados como garantía de solidez, fiabilidad e higiene. Se entregan de serie patas h80 mm para las instalaciones sobre superficies, para agilizar las fases de instalación, conexión y mantenimiento seguros de los equipos respetando las normativas. La disponibilidad de bases para hornos de gas y eléctricos GN1/1 completan las opciones que Proxy70 pone a disposición de los chefs.

ESPECIFICACIONES

La línea proxy70 ofrece una amplia selección de muebles bajos para completar la cocina de la mejor manera posible.

Fácil de combinar, actúa como soporte de elementos como estanterías y equipos puede utilizarse tanto abierto como cerrado para almacenar productos.

Finamente acabados con satinado Scotch Brite.

Base dotada de pies ajustables con altura nominal de 15 cm (-2 cm / +6 cm).

puertas ordenables separadamente

Base neutra con estructura autoportante, en acero inox AISI 304. espesor 18/10

Módulo M120 Tamaño 120x70cm

PUERTA ABIERTA M120

CÓDIGO
CR1354649

PLANTILLA
712NB

Información técnica

ESPECIFICACIONES	FECHA
MATERIAL	CR1354649
DEFINICIÓN	712NB BASE VANO M120 S/PORTINE
CÓDIGO COMERCIAL	712NB
línea comercial	PROXY70
OSCURO. ANCHO	1200 MM
OSCURO. PROFUNDIDAD'	645 MM
OSCURO. ALTURA	620 MM
PESO NETO	10,000
VOLUMEN (neto)	0,480 M3
LONGITUD DE EMPAQUE	1220,000
EMBALAJE ANCHO	680,000
Nuevo sistema de lavado	630,000
EMBALAJE VOLUMEN	0,523
EMBALAJE PESO BRUTO	11,800

PUERTA ABIERTA M120

CÓDIGO
CR1354649

PLANTILLA
712NB

Cargando con canasta 400x400.

CÓDIGO	PLANTILLA	DESCRIPCIÓN
CR1354669	74D	M40 PUERTA
CR1353389	7TVT1	PANEL TERMINAL
CR1355179	ZA120	FRENTE patear M120
CR1355209	PZL70	KICKING LATERAL

PUERTA ABIERTA M120

CÓDIGO
CR1354649

PLANTILLA
712NB

PROXY70
PROFESSIONAL FOR YOU

PRODUCT'S PLUS

PROXY70
PROFESSIONAL FOR YOU

Project: .....
Rev.: .....
Zone: .....
Location: .....

PUERTA ABIERTA M120

CÓDIGO
CR1354649

PLANTILLA
712NB

MISURE IN cm - DIMENSIONS IN cm - ABMESSUNGEN IN cm- MESURES EN cm
MEDIDAS EN cm - MATEN IN cm - DIMENSIONES EN cm

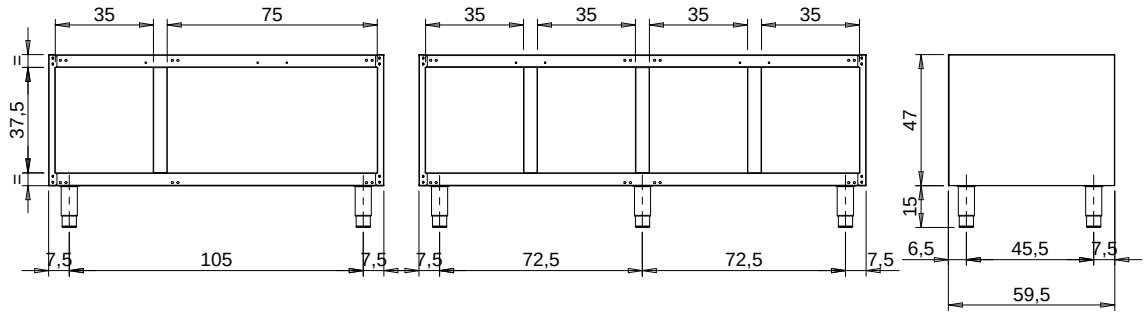

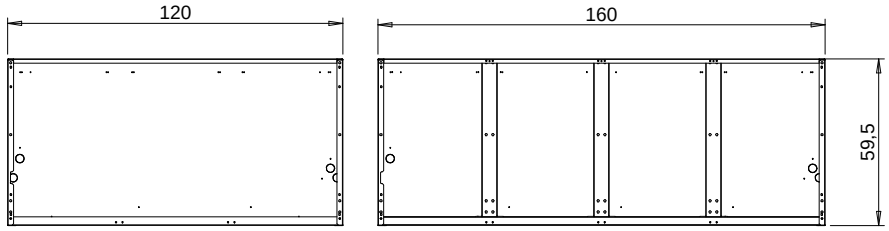

Legenda - Legende - Key - Légende - Leyenda - Legenda - Legenda	
E Pressacavo entrata linea elettrica - Stopfbuchse - Electric cable stress relief - Presse étoupe de câble él - Pisacable - Elektrische kabelwartel - Entrada cabo eléctrico	**G** Arrivo gas - Gasanschluss - Gas connection - Arrivée gaz - Union de gas - Gasaansluiting - Ligação gás
S Attacco scarico acqua - Wasserablauf - Water outlet - Vidange de l'eau - Desaguadero - Wateraftapaansluiting - Junção descarga água **S1** Scarico vasca - Wannenabflussrohr - Pan outlet - Vidange du bac - Descarga cuba - Water toevoer - Descarga da cuba **S2** Valvola di depressione - Anti-depression valve - Unterdruck ventil - Soupape de dépression - Válvula de dépresión - Onderdrukklep - Válvula de depressão **S3** Scarico acqua intercapedine - Wasserablauf Zwischenraum - Jacket water drain Evacuation eau double envelope - Descarga de agua intersticios - Afvoer water tussenruimte - Descarga de água na marmita com Sistema de aquecimento indirecto **S4** Scarico - Abflussrohr - Drain - Tuyau d'évacuation - Tubo de drenaje - Aftapbuis - Tubulação de dreno	**H20** Arrivo acqua - Wasseranschluss - Water inlet - Arrivée eau - Union de agua - Wateraansluiting - Junção alimentação água **A1 =** Calda - Heiss - Warm - Chaude - Caliente - Warm - Morno **A2 =** Fredda - Kalt - Cold - Froid - Fria - Koude - Frio **L** Rubinetto di livello - Level tap - Wasserhahn - Robinet de niveau - Grifo de nivel - Niveaukraan - Torneira de nível

PROXY70
PROFESSIONAL FOR YOU

Project: .....
Rev.: .....
Zone: .....
Location: .....

PUERTA ABIERTA M160

CÓDIGO
CR1354659

PLANTILLA
716NB

CARACTERÍSTICAS GENERALES

Con un diseño moderno y elegante, la gama de cocción Proxy70 está diseñada para instalaciones pequeñas, medianas y grandes.

Panel de mandos frontal realizado en acero inoxidable AISI304 con acabado Scotch Brite con perfil estudiado para una fácil limpieza. Gama completa y totalmente configurable. Los módulos top pueden posicionarse sobre las bases de manera libre para crear la composición adecuada a cada exigencia. Paneles exteriores de acero inoxidable con acabado Scotch Brite. Instalación en el hueco preparada con hueco técnico posterior para el paso de las conexiones gas/eléctricas/agua. Tableros estampados como garantía de solidez, fiabilidad e higiene. Se entregan de serie patas h80 mm para las instalaciones sobre superficies, para agilizar las fases de instalación, conexión y mantenimiento seguros de los equipos respetando las normativas. La disponibilidad de bases para hornos de gas y eléctricos GN1/1 completan las opciones que Proxy70 pone a disposición de los chefs.

ESPECIFICACIONES

La línea proxy70 ofrece una amplia selección de muebles bajos para completar la cocina de la mejor manera posible.

Fácil de combinar, actúa como soporte de elementos como estanterías y equipos puede utilizarse tanto abierto como cerrado para almacenar productos.

Finamente acabados con satinado Scotch Brite.

Base dotada de pies ajustables con altura nominal de 15 cm (-2 cm / +6 cm).

puertas ordenables separadamente

Base neutra con estructura autoportante, en acero inox AISI 304. espesor 18/10

Módulo M160 Tamaño 160x70cm

PUERTA ABIERTA M160

CÓDIGO
CR1354659

PLANTILLA
716NB

Información técnica

ESPECIFICACIONES	FECHA
MATERIAL	CR1354659
DEFINICIÓN	716NB BASE VANO M160 S/PORTINE
línea comercial	PROXY70
OSCURO. ANCHO	1600 MM
OSCURO. PROFUNDIDAD'	645 MM
OSCURO. ALTURA	620 MM
PESO NETO	10,000
VOLUMEN (neto)	0,640 M3
LONGITUD DE EMPAQUE	1630,000
EMBALAJE ANCHO	700,000
Nuevo sistema de lavado	650,000
EMBALAJE VOLUMEN	0,742
EMBALAJE PESO BRUTO	11,800

PUERTA ABIERTA M160

CÓDIGO
CR1354659

PLANTILLA
716NB

Cargando con canasta 400x400.

CÓDIGO	PLANTILLA	DESCRIPCIÓN
CR1354669	74D	M40 PUERTA
CR1353389	7TVT1	PANEL TERMINAL
CR1355189	ZA160	FRENTE patear M160
CR1355209	PZL70	KICKING LATERAL

PUERTA ABIERTA M160

CÓDIGO
CR1354659

PLANTILLA
716NB

PROXY70
PROFESSIONAL FOR YOU

PRODUCT'S PLUS

PROXY70
PROFESSIONAL FOR YOU

Project: .....
Rev.: .....
Zone: .....
Location: .....

PUERTA ABIERTA M160

CÓDIGO
CR1354659

PLANTILLA
716NB

MISURE IN cm - DIMENSIONS IN cm - ABMESSUNGEN IN cm- MESURES EN cm
MEDIDAS EN cm - MATEN IN cm - DIMENSIONES EN cm

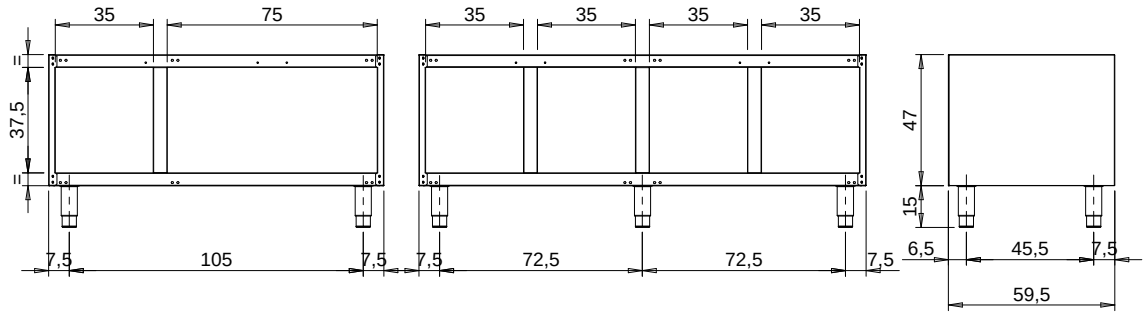

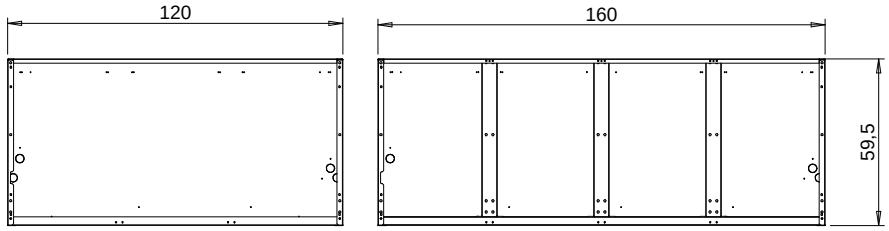

Legenda - Legende - Key - Légende - Leyenda - Legenda - Legenda	
E Pressacavo entrata linea elettrica - Stopfbuchse - Electric cable stress relief - Presse étoupe de câble él - Pisacable - Elektrische kabelwartel - Entrada cabo eléctrico	**G** Arrivo gas - Gasanschluss - Gas connection - Arrivée gaz - Union de gas - Gasaansluiting - Ligação gás
S Attacco scarico acqua - Wasserablauf - Water outlet - Vidange de l'eau - Desaguadero - Wateraftapaansluiting - Junção descarga água **S1** Scarico vasca - Wannenabflussrohr - Pan outlet - Vidange du bac - Descarga cuba - Water toevoer - Descarga da cuba **S2** Valvola di depressione - Anti-depression valve - Unterdruck ventil - Soupape de dépression - Válvula de dépresión - Onderdrukklep - Válvula de depressão **S3** Scarico acqua intercapedine - Wasserablauf Zwischenraum - Jacket water drain Evacuation eau double envelope - Descarga de agua intersticios - Afvoer water tussenruimte - Descarga de água na marmita com Sistema de aquecimento indirecto **S4** Scarico - Abflussrohr - Drain - Tuyau d'évacuation - Tubo de drenaje - Aftapbuis - Tubulação de dreno	**H20** Arrivo acqua - Wasseranschluss - Water inlet - Arrivée eau - Union de agua - Wateraansluiting - Junção alimentação água **A1 =** Calda - Heiss - Warm - Chaude - Caliente - Warm - Morno **A2 =** Fredda - Kalt - Cold - Froid - Fria - Koude - Frio **L** Rubinetto di livello - Level tap - Wasserhahn - Robinet de niveau - Grifo de nivel - Niveaukraan - Torneira de nível